Clip Inox conducteur rond

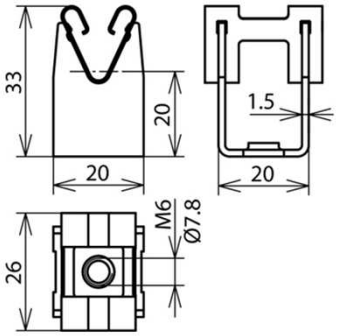

Ils permettent la fixation d'un conducteur rond de Ø 8 mm sur bardage d'acier ou d'aluminium, ou encore sur bacs acier.

Ils se fixent par vis M6 (non fourni).

Caractéristiques

Référence :	**CLIPINOXRD**
Matière :	Inox
Dimensions (mm) :	H : 33x L : 26 x l : 20
Poids (kg) :	0,01
Norme :	NF EN 62561-4

Duval Messien- Une gamme complète de protections contre la foudre et les surtensions
Dans le cadre du développement continu de ses produits, Duval Messien se réserve le droit d'en modifier les spécifications sans préavis.

DUVAL MESSIEN

13, rue Louis Armand - 77330 Ozoir-la-Ferrière - FRANCE **/ +33 (0)1 60 18 58 70**
contact@duval-messien.fr / www.duval-messien.fr