Manchon pour SATELIT + G2

Manchon pour SATELIT+G2 ou tige simple Ø 16 mm / Mat Ø 34 mm en acier inoxydable.

Il est fileté d'un côté pour recevoir un paratonnerre de type SATELIT+G2 ou un paratonnerre à tige simple (Ø 1 = 16mm) et de l'autre pour recevoir le mât support du paratonnerre M34.

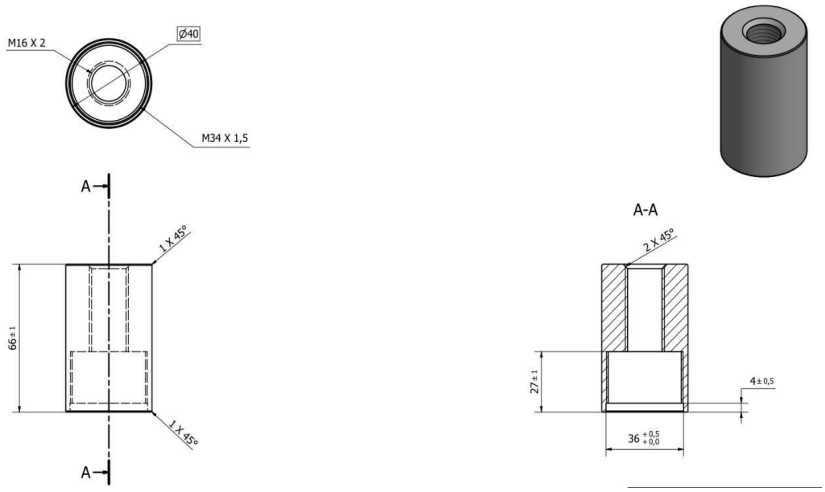

Caractéristiques

Référence :	**MANGG2-16/34**
Matière :	Acier inoxydable 304 L
Type d'installation :	Paratonnerre Satelit + G2
Montage :	Assemblage par vissage sur paratonnerre et sur mât Ø34
Utilisation :	Fixation du paratonnerre sur mât Ø34
Dimensions :	Ø40 x 66 m
Poids :	0,420 kg
Normes :	NF EN 62561-2- NF EN 62305-3

Duval Messien - Une gamme complète de protections contre la foudre et les surtensions
Dans le cadre du développement continu de ses produits, Duval Messien se réserve le droit d'en modifier les spécifications sans préavis.

DUVAL MESSIEN
13, rue Louis Armand - 77330 Ozoir-la-Ferrière - FRANCE / **+33 (0)1 60 18 58 70**
contact@duval-messien.fr / www.duval-messien.fr